Bijlage 6-9
Grondvleugel EK114

Pos. 10
EK 57/8 Gr.1

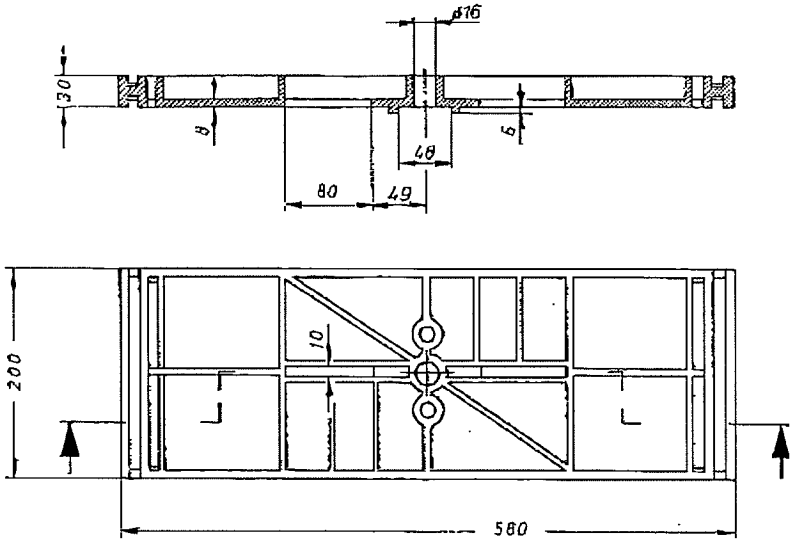

Pos. 20
EK 114/1

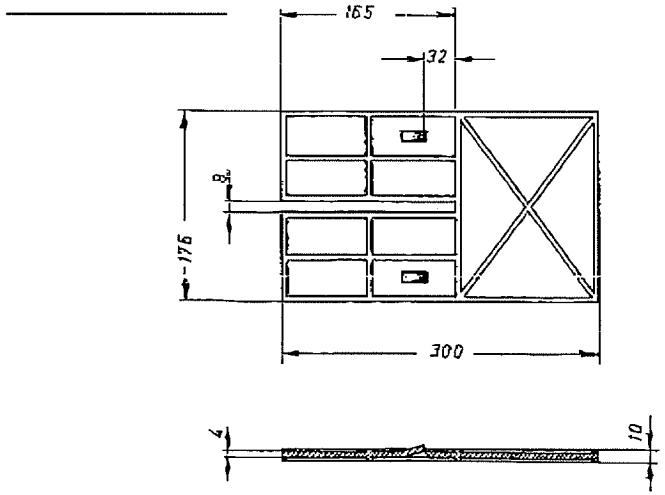

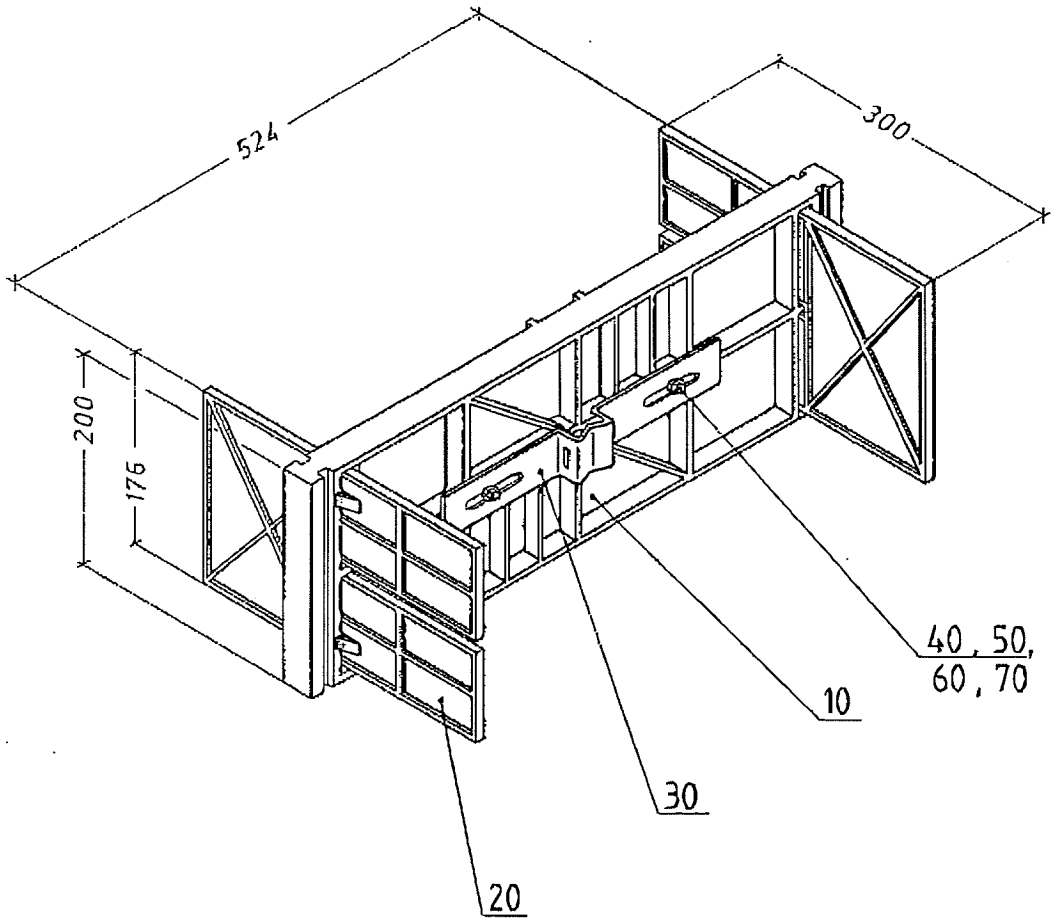

- STÜCKLISTE SIEHE EDV -

				Freimaßtoleranzen DIN 16 901 -150		
					Tag	Name
				Gezeichnet	8.3.	
				Geprüft	6.8.98	
				Norm		
2)	Leichtmetallmasten	19.7.93		EK 114		
1)	Zeichnungsnummer geändert	18.3.79				
Aus-gabe	Änderung	Tag	Name			

LIC® LANGMATZ GmbH
Am Gewerbepark 10 Tel. 08821/3200-0
82467 GARMISCH-PARTENKIRCHEN

Grundflügel für Maste

Maßstab 1:5

Art.-Nr. 0 2 1 1 4 0 0 0 4

Art.-Bez. Grundflügel mit Zusatzpl.